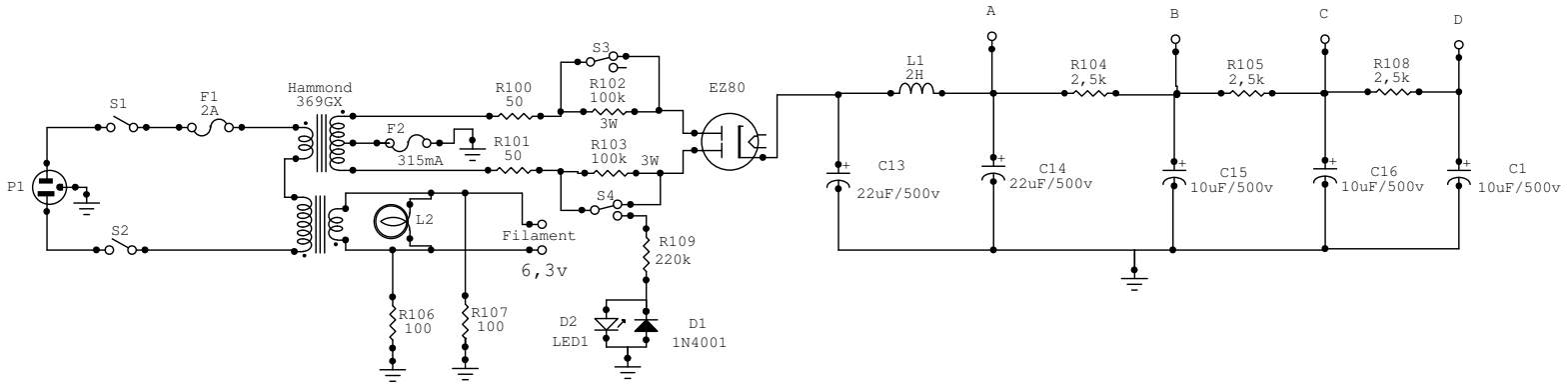
P1
S1
S2
F1
2A
Hammond
369GX
F2
315mA
R100
50
R101
50
S3
R102
100k
3W
R103
100k
3W
S4
EZ80
L2
Filament
6,3v
R106
100
R107
100
R109
220k
D2
LED1
D1
1N4001
L1
2H
C13
22uF/500v
A
C14
22uF/500v
R104
2,5k
B
C15
10uF/500v
R105
2,5k
C
C16
10uF/500v
R108
2,5k
D
C1
10uF/500v